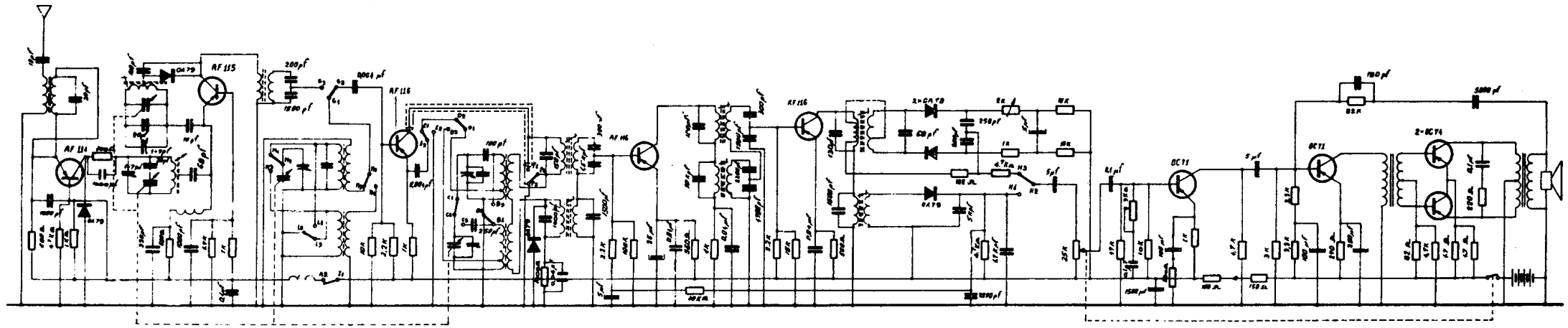

Schema elettrico del radioricevitore URANYA mod. Fidelity OM - FM - OL Zenith OM - FM - OL